Stand 09.06.09 Änderungen im Sinne des technischen Fortschritts behalten wir uns vor.	**Technische Daten** **Wärmerückgewinnungsgerät** **HR1210DC**	AirConcept®

Geräteaufbau:

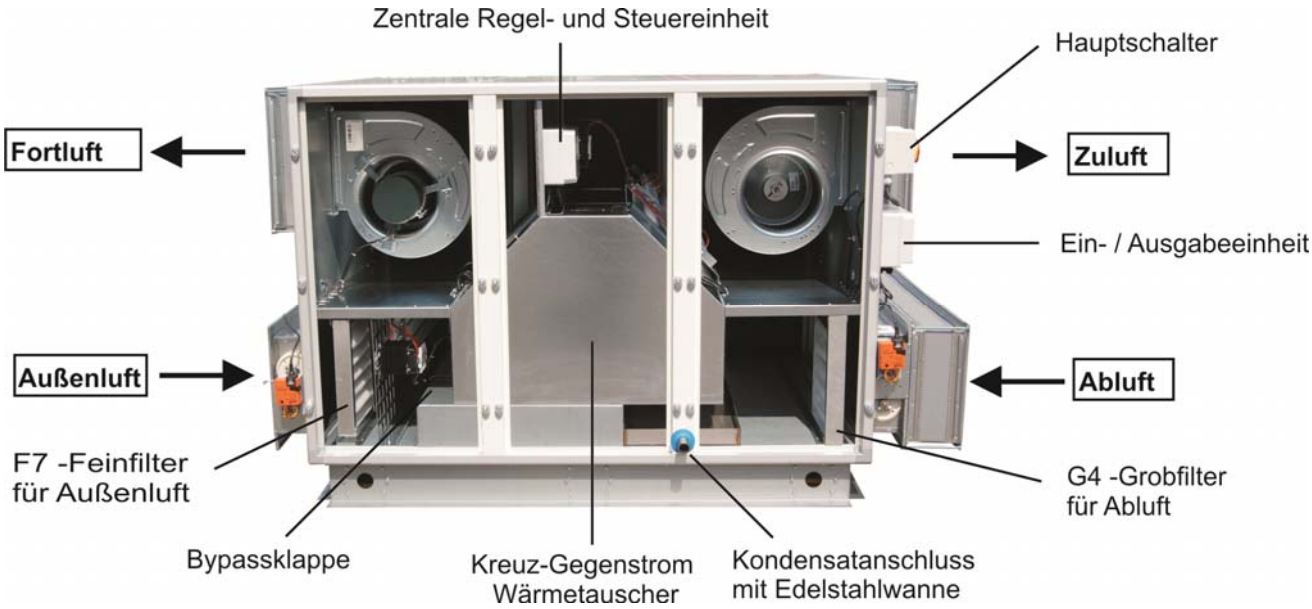

Abbildung: Foto HR2010DC

Gerätemaße:

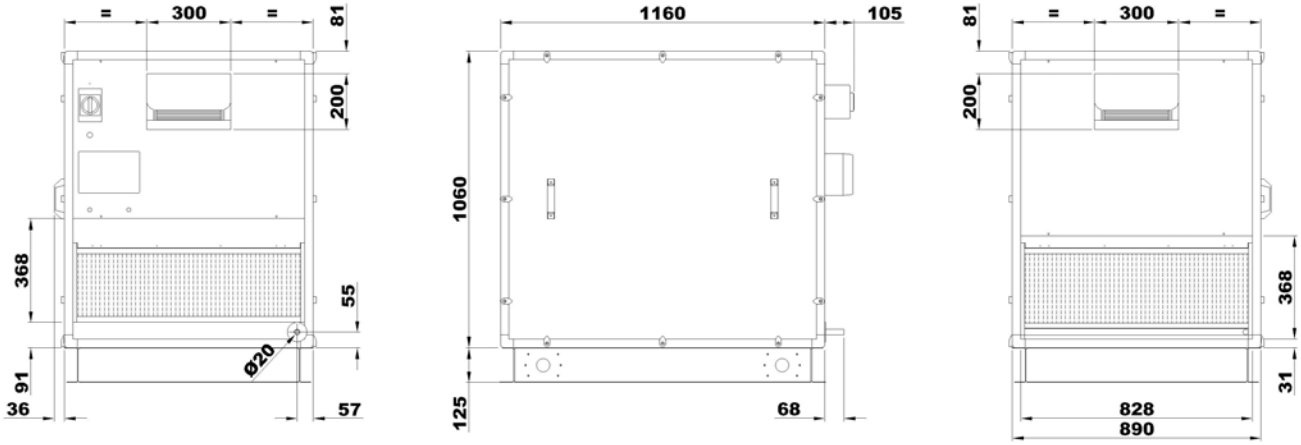

Maße Anschlussstutzen:

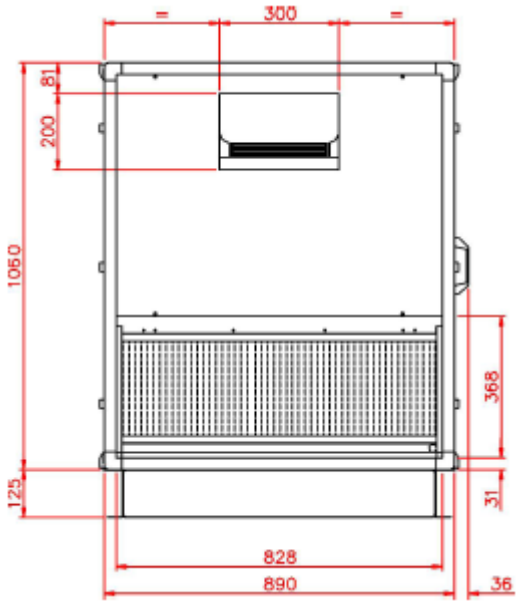

Anschluss Fortluft / Aussenluft

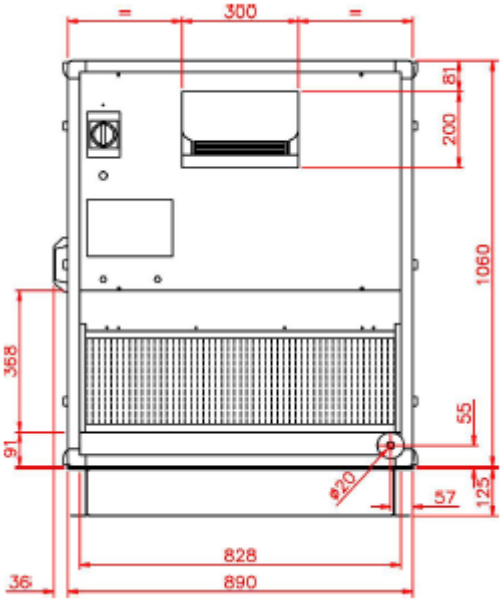

Anschluss Zuluft / Abluft

HR-Komponenten:

Wärmetauscher:	Aluminium-Kreuzgegenstrom-Wärmetauscher auf Gleitschienen
Ventilatoren:	EC-Gleichstrom-Radialventilatoren
Filter:	Filterklasse: Zuluft F7, Abluft G4
Gehäuse:	**Gehäuserahmen:** eloxierte Aluminium-Hohlprofile mit Eckverbindern aus verstärktem Polypropylen; **30 mm Doppelwand-Paneel-Konstruktion:** innen verzinktes Blech; außen Stahl polyester-beschichtet; Schall- und Wärmedämmung durch eine Zwischenschicht aus 28 mm dicke EPS-Platten (selbstverlöschend, Klasse M1). Die Gehäusekonstruktion erlaubt eine Außenaufstellung (Option mit Wetterschutzdach). Alle Zugangstüren zu den Ventilatoren und Filtern sind mit Handgriffen bestückt. Das Gerät ist auf einem Grundrahmen montiert und auf diesem stehend einzubauen.
Sommerbetrieb:	motorischer Sommerbypass, temperatur-sensorisch geregelt; Wärmetauscher wird zu 100 % abgesperrt
Luftanschlüsse: (mögliche Komponenten)	Außenluft: Ansaughaube mit Schutzgitter (ohne/mit Klappe) oder Klappe oder Segeltuchstutzen (ohne/mit Klappe) Fortluft: Segeltuchstutzen oder Bundkragen oder Jalousieklappe (selbstschließend) Zuluft: Segeltuchstutzen oder Bundkragen Abluft: Segeltuchstutzen (ohne/mit Klappe) oder Klappe
Kondensatablauf:	Edelstahlkondensatwanne mit Kondensatanschlussstutzen ∅ 20 mm und Siphon
Elektrischer Anschluss:	**Ventilatoren und Kontrolleinrichtungen:** 1 x 230 V, 50/60 Hz; an Hauptschalter (vorverdrahtet mit Zentraler Regel- und Steuereinheit) **Elektrische Vor- und Nachheizregister,** optional**:** 3 x 400 V +N, 50/60 Hz; separater Hauptschalter (vorverdrahtet mit Regel- und Kontrolleinrichtung)
Schutzart (nach DIN 40050)**:**	IP 44 (Gerät) IP 44 (Steuerung)
Gewicht:	216 kg
Einsatzgrenzen:	-20 bis 55 °C

Betriebsdaten:

Volumenstrom	Wärmebereit-stellungsgrad[1)]	Zulufttemperatur[1)]	max. verfügbarer Druck		Leistungs-aufnahme[2)]	Schalldruckpegel[2)] in 3 m Entfernung
			Zuluft	Abluft		
m³/h	%	°C	Pa	Pa	W	dB(A)
600	93,1	19,8	494	488	198	44,8
800	92,1	19,5	407	396	301	46,7
1000	91,4	19,2	324	307	433	49,2
1200	90,7	19,0	241	217	585	51,3

[1)] Daten für gleichen Zuluft- und Abluftvolumenstrom bei t_{Au} = -10 °C, φ_{Au} = 90 % r.F. und t_{Ab} = 22 °C, φ_{Ab} = 50 % r.F.
[2)] bei externem Druck von 100 Pa

Kennwerte:

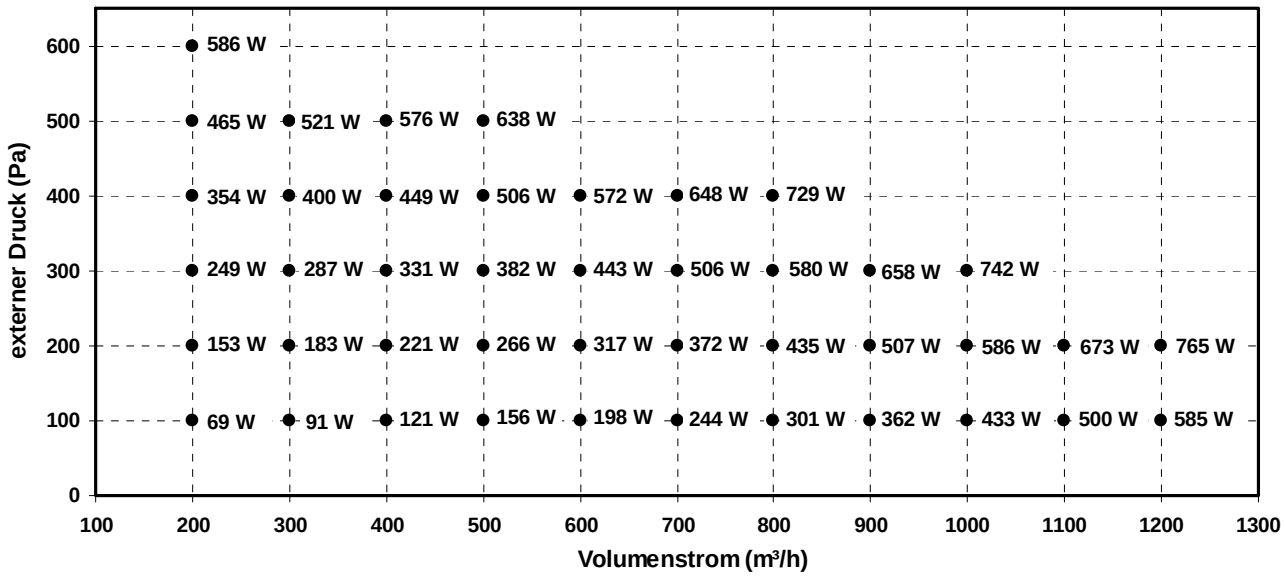

Steuerung:

- 3-stufige Drehzahlstellung mit AUS-Funktion
- Betriebsart wählbar zwischen: - konstanter Volumenstrom
  - konstanter Druck
  - 0-10 V-Eingangssignal
- Automatische Steuerung des Bypasses, des Vor- und Nacherhitzers, das Öffnen und Schließen der Jalousieklappen, den Ventilatornachlauf bei elektrischen Erhitzern
- Softstopp/Softanlauf der Ventilatoren
- Balanceausgleich der Luftvolumenströme: Master/Slave
- Anzeige der aktuellen relevanten Systemwerte auf dem Display der Fernbedienung
- Anzeige Störungsmeldungen (Brandschutzklappen, Ventilatoren, Systemfehler), optional
- getrennte Filterwechselanzeige für Ab- und Zuluftfilter, optional
- 2 analoge Ausgangssignale 0-10 V

Bedienteil:

Fernbedienung mit LCD-Display
Abmessungen: 122 x 66 mm
Kabel zur Verbindung mit Ein-/Ausgabeeinheitt: IYSTY 2x2x0,6; max. 1000 m; bauseits

Hinweis: Für Wartungsarbeiten am Gerät ist folgender Freiraum erforderlich: Gerätevorderseite: 850 mm
Geräterückseite: 500 mm